Электроприводы для 2х- и 3х-ходовых регулирующих и позиционных шаровых клапанов DN 15…32

Электроприводы с трехточечным управлением (AC/DC 24 В).
Управление:
- *3х-точечная схема*
- *сигнал: откр./закр.*

Применение
Управление регулирующим или позиционным (откр./закр.) шаровым клапаном.

Принцип действия
3х-точечная схема обеспечивает управление регулирующим шаровым клапаном. Открытие или закрытие шарового клапана осуществляется управлением по однопроводной схеме.

Особенности изделия
- Простой монтаж. Привод легко крепится на клапан при помощи одного винта, горизонтально в любом из четырех положений.
- Высокая надежность. Привод защищен от перегрузок. Остановка происходит автоматически при достижении крайних положений.
- Ручное управление. Возможность механического управления при помощи рычага. При нажатии кнопки на корпусе редуктор выводится из зацепления и клапаном можно управлять вручную.

Пример определения кода
а) Электропривод LR24A с регулирующим шаровым клапаном R...- в сборе: **R…+LR24A**.
б) Электропривод LR24A и регулирующий шаровый клапан R...- раздельно: **R…/LR24A**.
в) Электропривод LR24A, поставляемый самостоятельно: **LR24A**.

Электрические аксессуары
S..A Вспомогательные переключатели (См. страницу 27).
P..A Потенциометры обратной связи (См. страницу 28).

Размеры

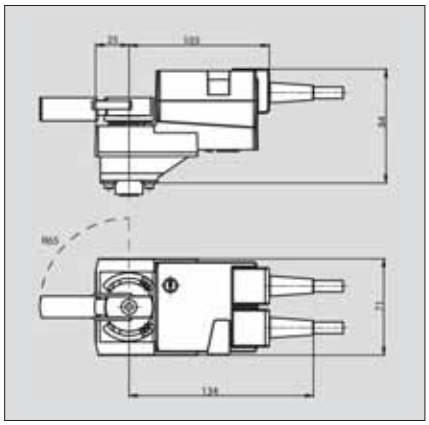

Схема электрических соединений

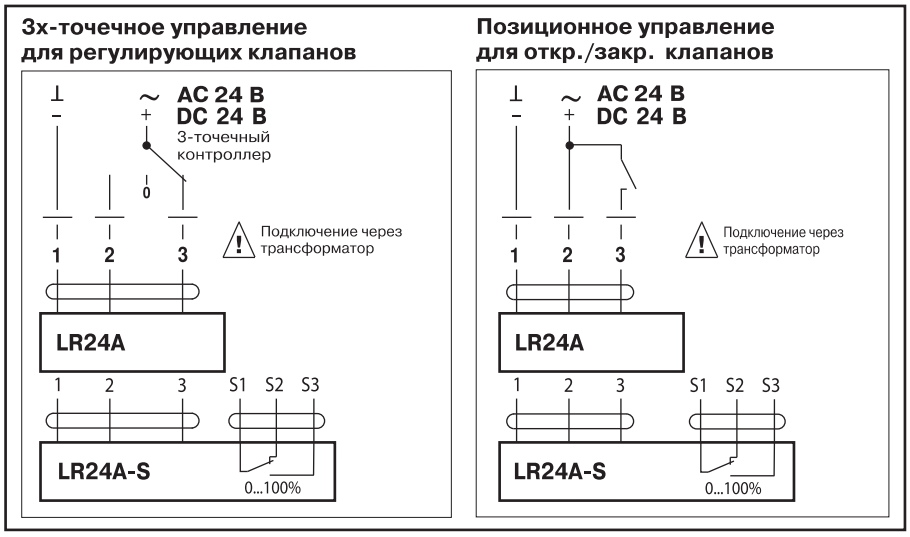

Технические характеристики	LR24A, LR24A-S
Напряжение питания	AC 24 В 50/60 Гц, DC 24В
Диапазон напр. питания	AC/DC 19,2…28,8 В
Расчетная мощность	2 ВА
Потребляемая мощность:	
- при движении	1 Вт
- при удержании	0,2 Вт
Соединительный кабель:	
- двигателя	Длина 1 м, 3х0,75 мм^2
- вспомог. переключ.	Длина 1 м, 3х0,75 мм^2
Ручное управление	Кнопка-рычаг (самовозврат)
Крутящий момент	Мин. 5 Нм (при номин. напр.)
Угол поворота	90^0
Время полного поворота	90 с **(35с - по запросу)**
Вспомогательный переключатель **(-S)**	1 шт безпотенц., перекид., 3 (0,5) А, AC 250 В
- точка переключения	Настраивается 0…100%
Уровень шума	Макс. 35 дБ(А)
Индикация положения	Механическая
Окружающая температура	0 ...+50 ^{0}C
Температура регулируемой среды	-10 ^{0}C ...+120 ^{0}C ⩽+5 ^{0}C - с подогревателем шейки клапана
Температура хранения	-40 ^{0}C ...+80 ^{0}C
Окружающая влажность	95 %
Степень/Класс защиты	IP 54/ III (для низких напряжений)
Техн. обслуживание	Не требуется
Вес	0.55 кг (без клапана)

Продукция сертифицирована в Казахстане